eurosteel
Work Tool Attachments

Gesteinlöffel/Sieblöffel

Fels- und Abbruch Type PDS mit CW45/ CW55

Für Bagger in der 27-60 Tonnen-Klasse

Gestein/Sieblöffel für in der Verschrottung und auf felsigen Böden

www.eurosteel.nl

Prospekt Version 3.0

eurosteel
Work Tool Attachments

Gesteinlöffel/Sieblöffel

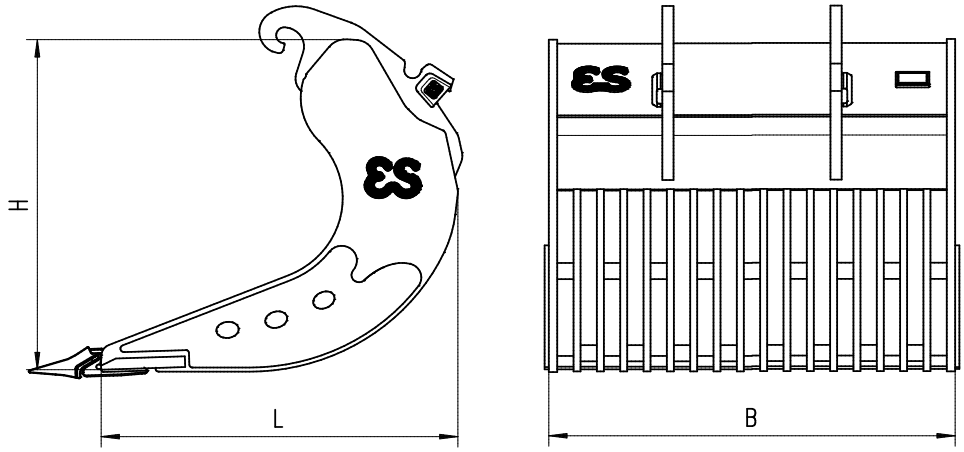

Type Löffel	B (mm)	L (mm)	H (mm)	Inhalt (1:1)	Gewicht (kg)
PDS.45.085.1500	1500	1324	1391	1680 ltr.	1785 kg
PDS.45.085.1550	1550	1324	1391	1750 ltr.	1840 kg
PDS.45.100.1400	1400	1418	1558	1845 ltr.	1985 kg
PDS.45.100.1500	1500	1418	1558	2000 ltr.	2075 kg
PDS.5.085.1500	1500	1324	1391	1680 ltr.	1855 kg
PDS.5.100.1500	1500	1418	1558	2000 ltr.	2145 kg
PDS.5.100.1600	1600	1418	1558	2155 ltr.	2235 kg
PDS.5.100.1700	1700	1418	1558	2310 ltr.	2370 kg
PDS.5.125.1500	1500	1664	1658	2350 ltr.	2900 kg
PDS.5.125.1600	1600	1664	1658	2535 ltr.	3025 kg
PDS.5.125.1700	1700	1664	1658	2720 ltr.	3150 kg
PDS.5.125.1800	1800	1664	1658	2910 ltr.	3275 kg
PDS.5.145.1600	1600	1897	1826	2910 ltr.	4360 kg
PDS.7.145.1700	1700	1897	1826	3130 ltr.	5100 kg
PDS.7.145.1800	1800	1897	1826	3350 ltr.	5300 kg
PDS.7.145.1900	1900	1897	1826	3570 ltr.	5500 kg

Merkmale des Gestein/Sieblöffels:

- Entworfen für die schwersten Arbeiten in der Verschrottung und auf felsigen Böden
- Komplett aus verschleißfestem Stahl gefertigt
- Diverse Möglichkeiten auch mit austauschbarem Zahnsystem, u.a. COMBI, ESCO oder CAT Zahnhalter mit Zahnspitzen
- Lieferbar mit verschiedenen Aufhängungen: Standard, Quick Twin, Fest und Spezial
- Auf Anfrage sind selbstverständlich mehrere Ausführungen und Breiten möglich

Eurosteel BV
Van Heemskerckweg 10
5928 LL Venlo
The Netherlands
T: +31 (0)77 387 60 60
F: +31 (0)77 382 49 47
E: info@eurosteel.nl

www.eurosteel.nl

Prospekt Version 3.0